【橋軸方向水平力作用時】

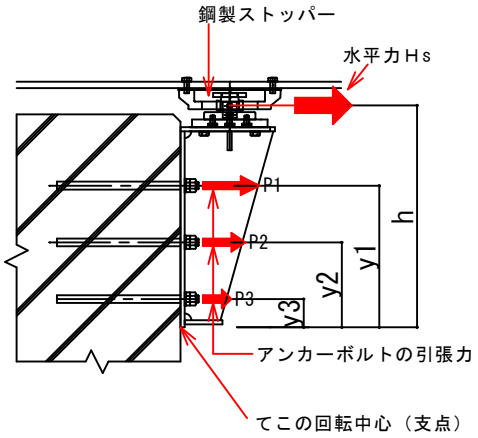

【橋軸直角方向水平力作用時】

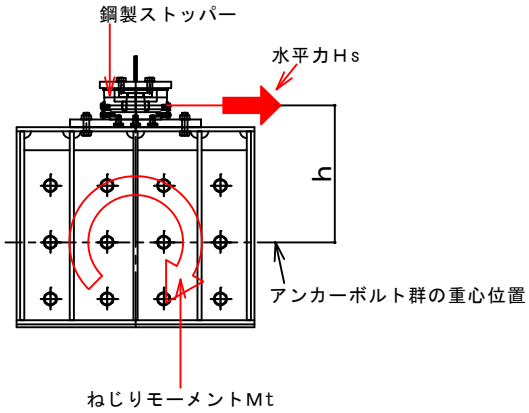

【橋軸方向水平力作用時のアンカーボルトに働く引張力について】

【実際の構造】　　【アンカーボルトに作用する引張力の力学的表現】

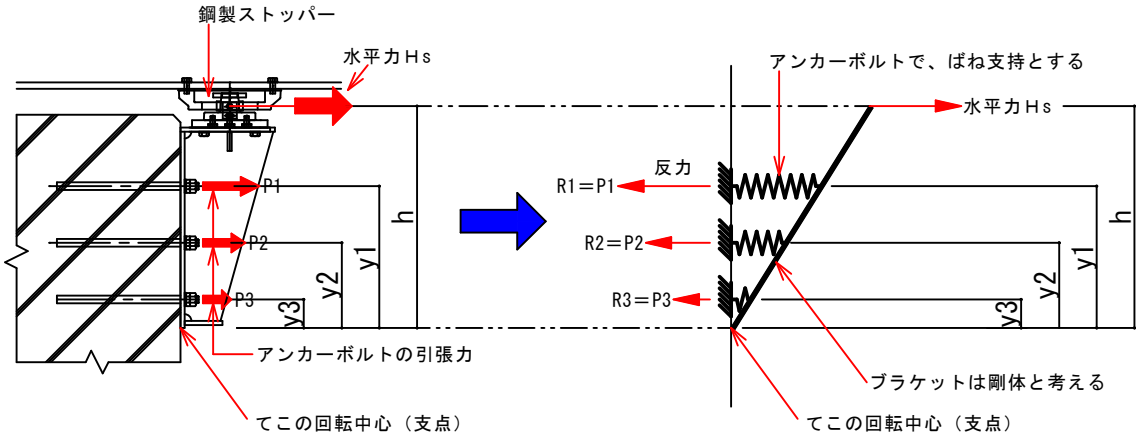

■各アンカーボルトに作用する引張力の算出式

$$Pi = \frac{Hs \times h \times Asi}{\Sigma(yi^2 \times Asi \times ni)} \times yi$$

この算出式は、上図に示す骨組みの平面骨組解析で計算した結果と一致します。