溶接条件による角変形量

【最新橋梁設計・施工ハンドブック(建設産業調査会)より】

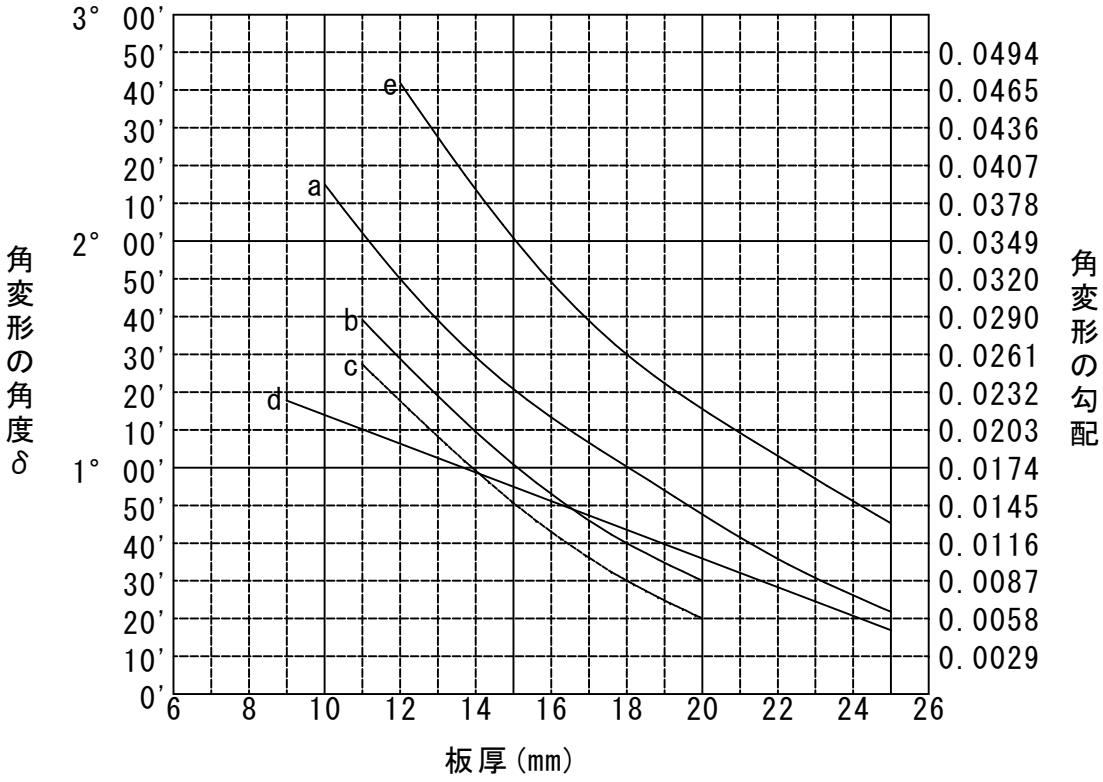

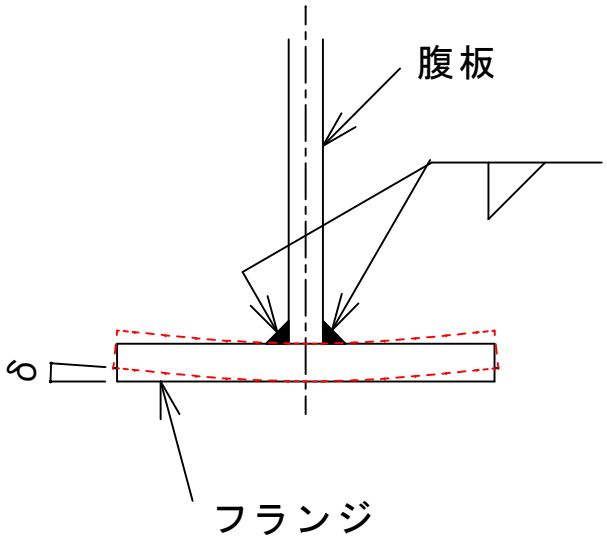

溶接条件

記号	脚長	層数	使用溶接棒
a	6	2	イルミナイト系
b	6	1	イルミナイト系
c	6	1	深溶け込み形　4mm
d	6	1	ユニオンメルト
e	9	2	イルミナイト系