# 鉄筋の重ね継手方法

コンクリート道路橋施工便覧[S59.2](p.258)

悪い例

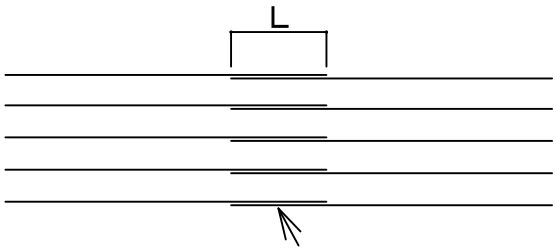


理由：隣同士の継手が同一線上にあるため

悪い例

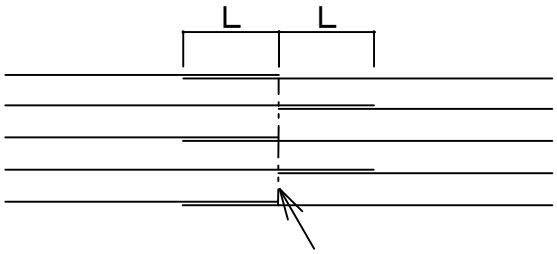


理由：隣同士の継手端が一致しているため

良い例

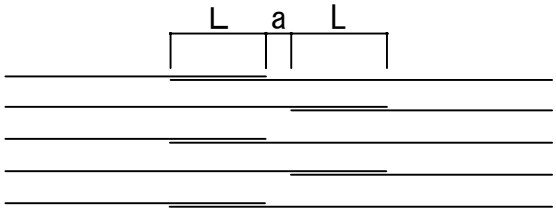


継手端間の余裕a＝25×φ(鉄筋径)

良い例

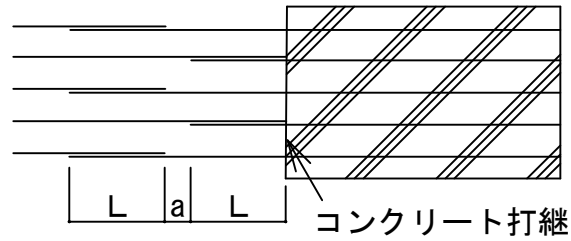


鉄筋の最小かぶり

道示Ⅳ下部構造編[H14.3]表-7.4.1(p.177)

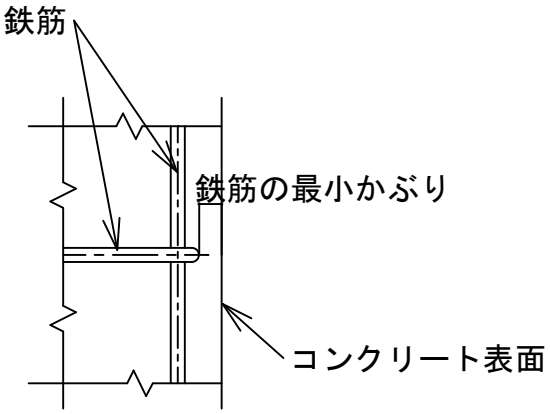


| 環　境　条　件 | はり | 柱・壁 | フーチング |
|---|---|---|---|
| 大 気 中 の 場 合 | 35 | 40 | — |
| 水中及び土中の場合 | — | 70 | 70 |
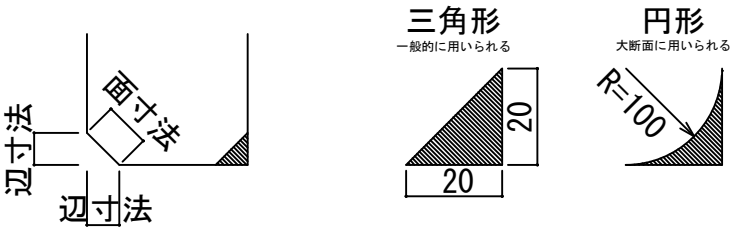
橋梁で用いられる面取りフォーム