【箱桁に作用するせん断応力】

せん断力による応力　　ねじりモーメントによる応力　　合計せん断応力度

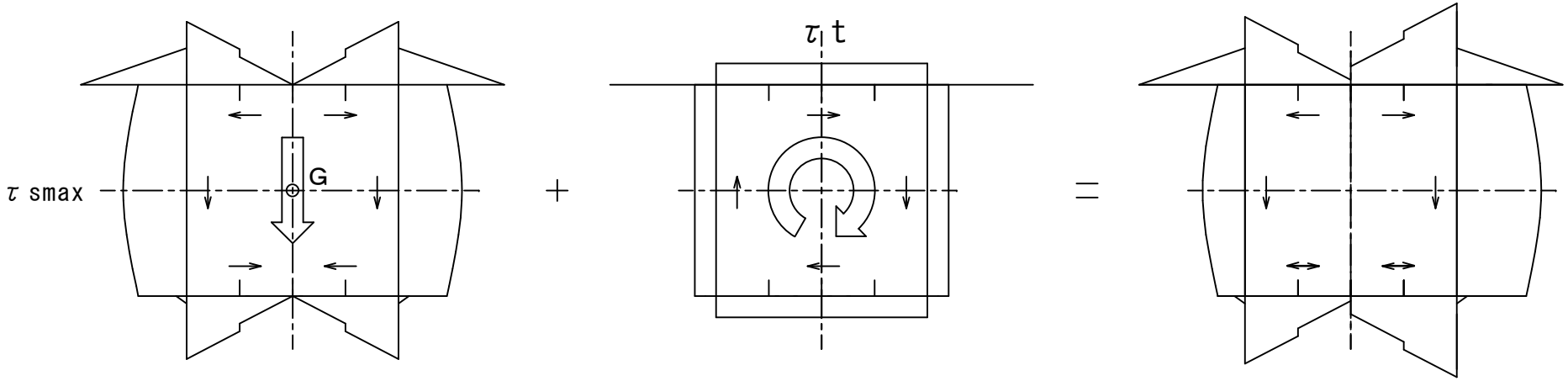

G：せん断中心