【中空を有する充実断面の入力データの指定方法例】

節点番号と断面要素番号の指定方法

断面をX軸、Y軸に平行にした例

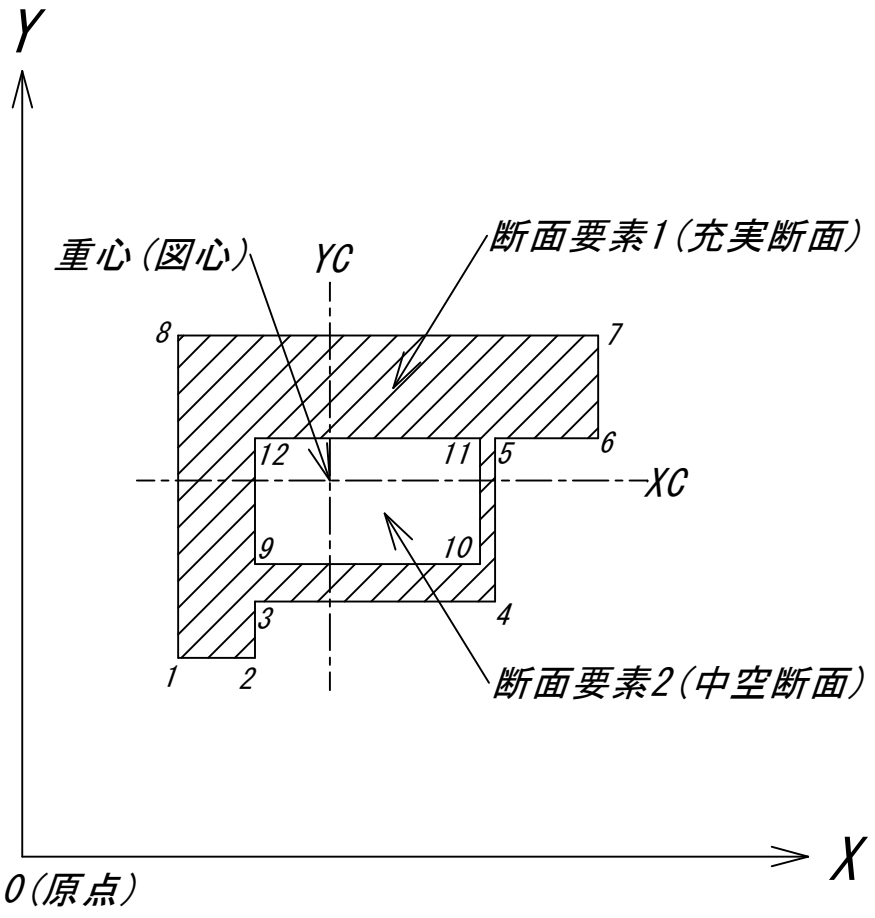

断面をX軸、Y軸に傾斜にした例

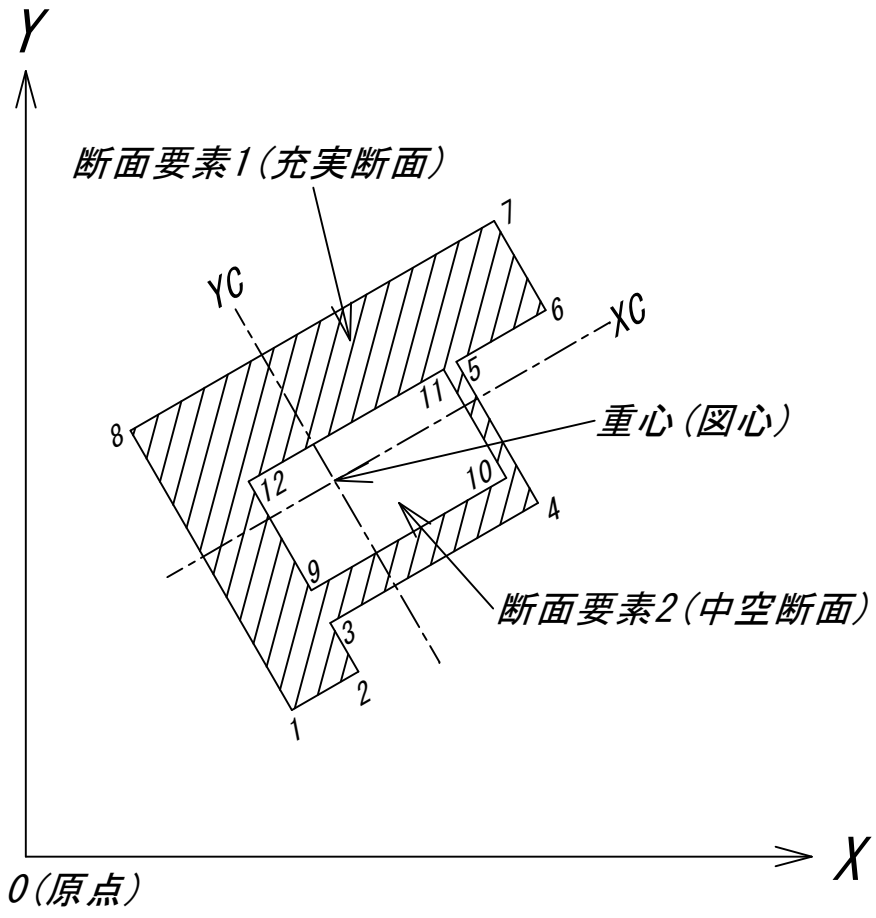

上図に示すように、X,Y基準軸に対して、各節点の座標値を平行または傾斜して指定してもよい。